PD4-N59/N60-IP

适用RS485 / CANopen的即插即用型多极数直流伺服电机
NEMA 23 / 24 - IP 65防护等级

选件

Gear

软件

NanoPro　NanoCAN　NanoJ

技术参数

工作电压	12 至48 V DC
最大相电流	通过软件可调节至4.8A（调节精度为1%），100% = 3.2 A
接口	RS485或CANopen
运行方式	位置、转速、标志位、脉冲方向、模拟、模拟位置、转矩
运行模式	1/1、1/2、1/4、1/5、1/8、1/10、1/16、1/32、1/64、自适应（1/128）
步进频率	在脉冲/方向模式下0至50 kHz，在所有其它模式下0至25kHz
输入端	6个光耦输入端（5 - 24 V）
输出端	开漏（低电平输出，最大24 V / 0.5 A）
位置监控	自动纠错可达至0.9 °
电流下降	调节精度为1%
保护电路	过压，散热片温度> 80°C
温度范围	- 10至+ 40°C
连接方式	M12
新功能	闭环/ 正弦换向运行方式 / dspDrive / 可作为流序控制器用NanoJ easy进行编程（RS485）

订货代码

PD4-N5918X4204-IP-
2 = RS485 接口
3 = CANopen 接口

配件

Z-K4700/50	电解电容 50 V
ZK-RS485-USB	转换电缆
ZIB-PDx-N	附加电路板

警告

为了稳定工作电压，建议使用足够大的电解电容。

PD4-N59/N60-IP

适用RS485 / CANopen的即插即用型多极数直流伺服电机
NEMA 23 / 24 - IP 65防护等级

型号

型号	保持转矩 Ncm	重量 kg	长度 “A “ mm
PD4-N5918X4204-IP	53.7	0.49	66.5
PD4-N5918M4204-IP	113	0.8	80.6
PD4-N5918L4204-IP	198	1.22	101.6
PD4-N6018L4204-IP	354	1.48	112

尺寸图（单位MM）

PD4-N5918-IP

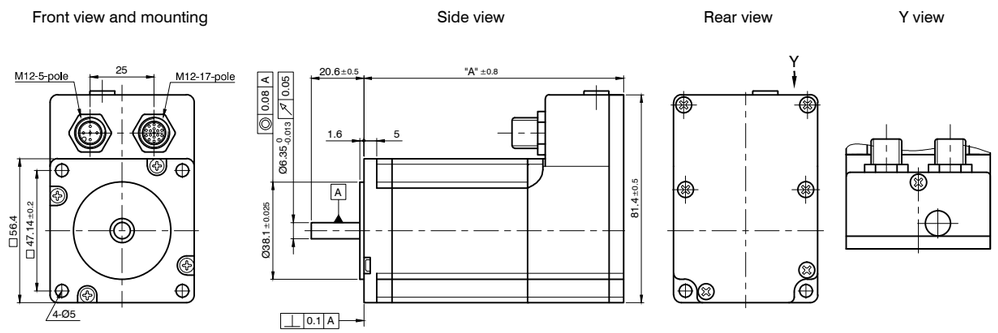

尺寸图（单位MM）

PD4-N6018-IP

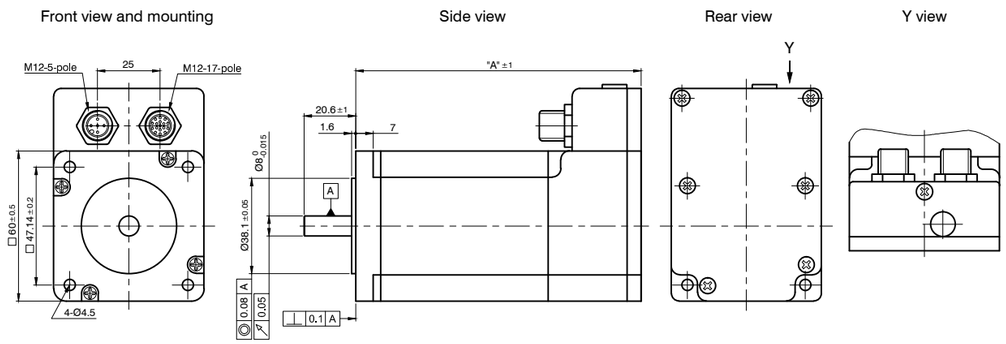

PD4-N59/N60-IP

适用RS485 / CANopen的即插即用型多极数直流伺服电机
NEMA 23 / 24 - IP 65防护等级

力矩曲线

PD4-N5918X4204-IP

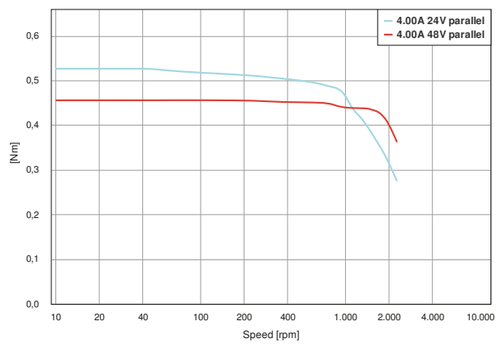

PD4-N5918M4204-IP

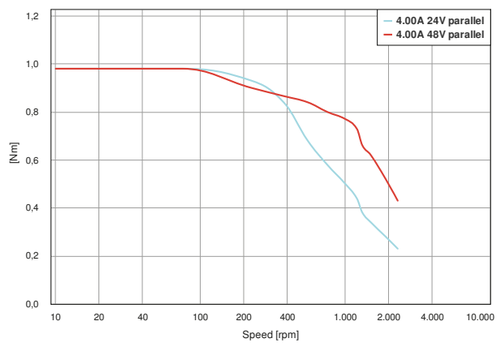

PD4-N5918L4204-IP

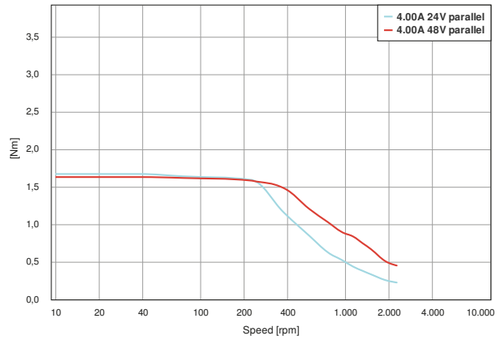

PD4-N6018L4204-IP

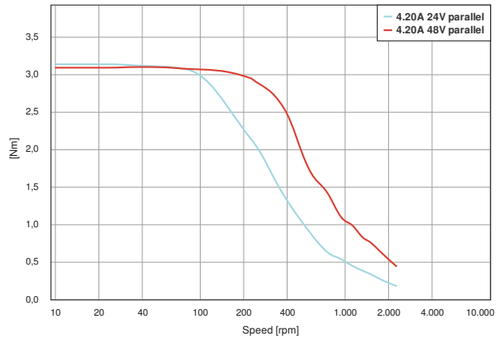

便签