# SP10-SP55

永磁步进电机

## 说明

永磁步进电机成本低，设计用于较大步进角即可满足设备要求的简单应用。

特性

- 成本极低
- 两侧配有高品质滑动轴承
- 转矩大，结构尺寸小

SPG规格中集成有一个减速比为50或102的变速箱。

## 型号

| 型号 | 步距角 °（整步） | 电流/绕组 A | 电压/绕组 V | 保持转矩 Ncm | 绕组电阻 Ohm | 电感/绕组 mH | 转子惯性矩 gcm² | 重量 kg | 尺寸 mm |
|---|---|---|---|---|---|---|---|---|---|
| SP1018M0204-A | 18 | 0.22 | 3.3 | 0.16 | 15 | 3 | 0.01 | 0.004 | 10 |
| SP1518M0104-A | 18 | 0.065 | 12.4 | 0.2 | 190 | 50 | 1 | 0.012 | 15 |
| SP1518M0204-A | 18 | 0.24 | 12 | 0.2 | 50 | 9.2 | 1 | 0.012 | 15 |
| SPG1518M0504-50 | 0.36 | 0.5 | 5 | 13.5 | 10 | 2.3 | 1 | 0.012 | 15 |
| SPG1518M0504-102 | 0.176 | 0.5 | 5 | 20 | 10 | 2.3 | 1 | 0.012 | 15 |
| SP2018M0506-A | 18 | 0.35 | 5 | 0.71 | 10 | 1.85 | 1 | 0.026 | 20 |
| SP2515M0406-A | 15 | 0.3 | 5 | 1.41 | 11.5 | 2.3 | 1 | 0.036 | 25 |
| SP2575M0206-A | 7.5 | 0.17 | 12 | 1.56 | 50 | 12 | 1 | 0.036 | 25 |
| SP2575M0506-A | 7.5 | 0.35 | 5 | 1.98 | 10 | 2 | 1 | 0.036 | 25 |
| SP2575M0704-A | 7.5 | 0.76 | 3.8 | 1 | 5 | 3 | 1 | 0.036 | 25 |
| SP3575S0506-A | 7.5 | 0.35 | 5 | 5.66 | 10 | 3.8 | 5 | 0.09 | 35 |
| SP3575M0906-A | 7.5 | 0.61 | 5 | 7.78 | 5.8 | 3.2 | 7.5 | 0.09 | 35 |
| SP4275S0606-A | 7.5 | 0.42 | 5 | 7.07 | 8.6 | 4.5 | 9.6 | 0.011 | 42 |
| SP4275M0806-A | 7.5 | 0.57 | 5 | 8.49 | 6.2 | 5.5 | 9.6 | 0.13 | 42 |
| SP5575M0106-A | 7.5 | 0.08 | 12 | 21.21 | 100 | 107 | 12.5 | 0.27 | 57 |
| SP5575M0604-A | 7.5 | 0.625 | 5.6 | 12 | 9 | 19.9 | 12.5 | 0.27 | 57 |

*电流和保持力矩是用双极性串联接法测得。电阻和电感值是用单极性接法测得。



SP10-SP55

永磁步进电机



## 订货代码

SP(G) 3575 S 0506 -

A = 单出轴

## 尺寸图（单位MM）

SP1018M

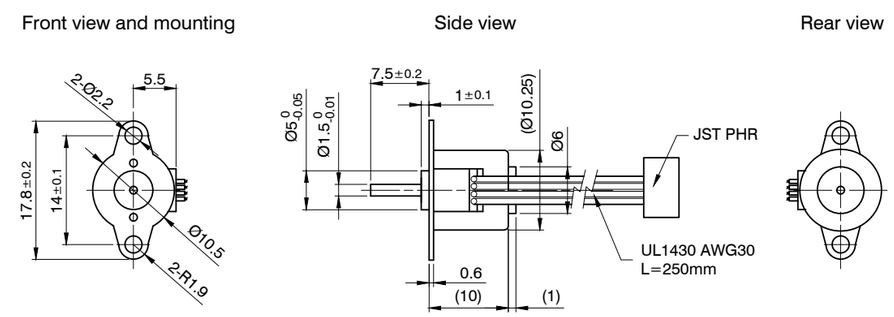


SP1518M

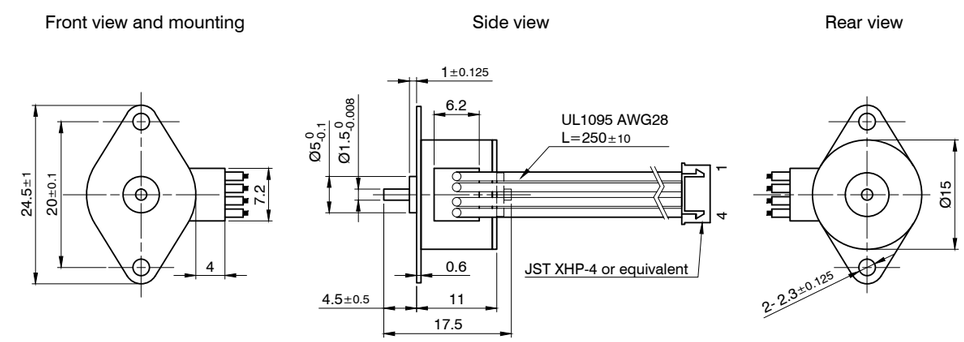

尺寸图（单位MM）

SP2018

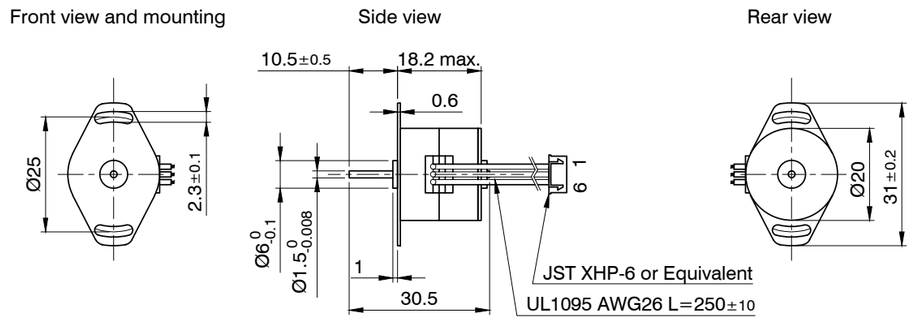


SP2515M

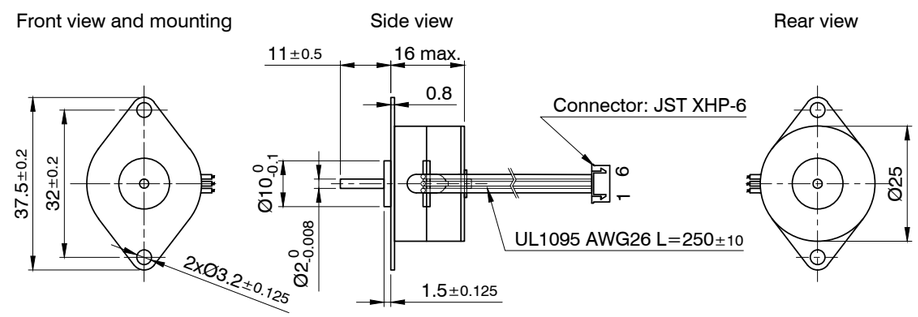


SP2575M

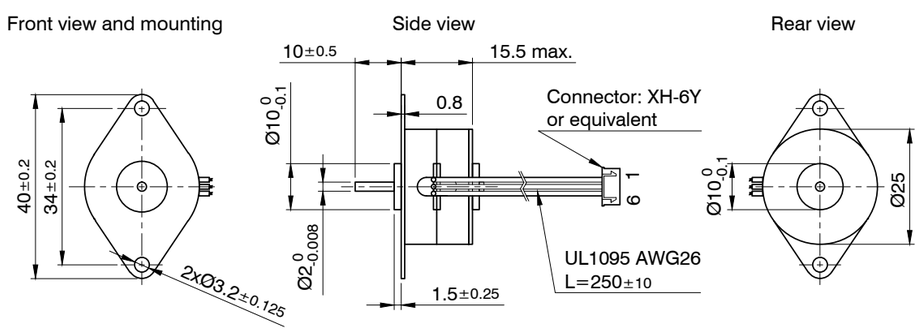






尺寸图（单位MM）

SP3575S

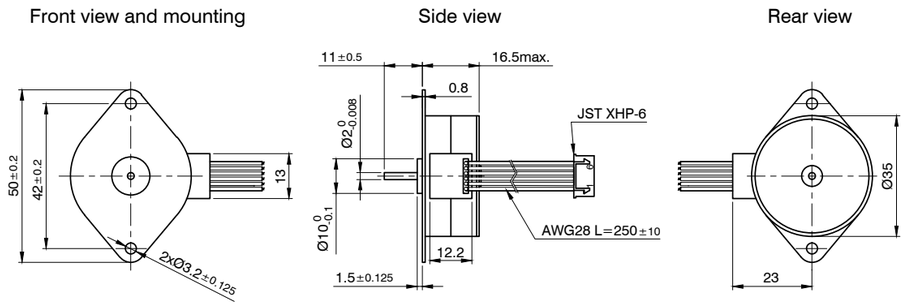


SP3575M

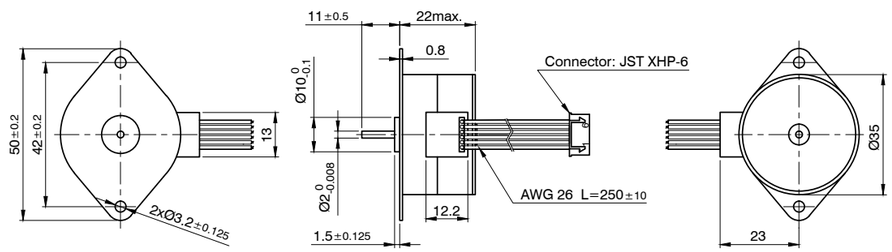


SP4275M

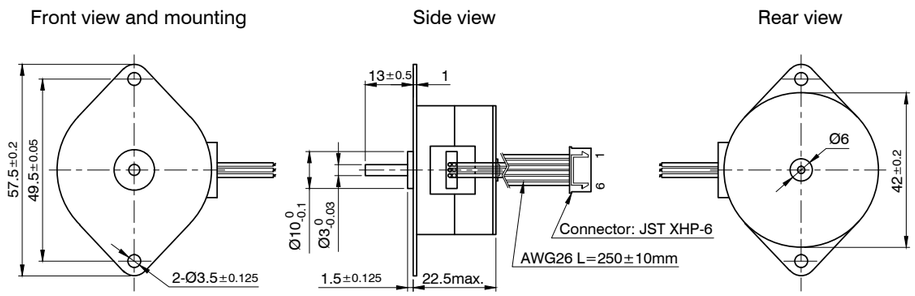

尺寸图（单位MM）

SP4275S

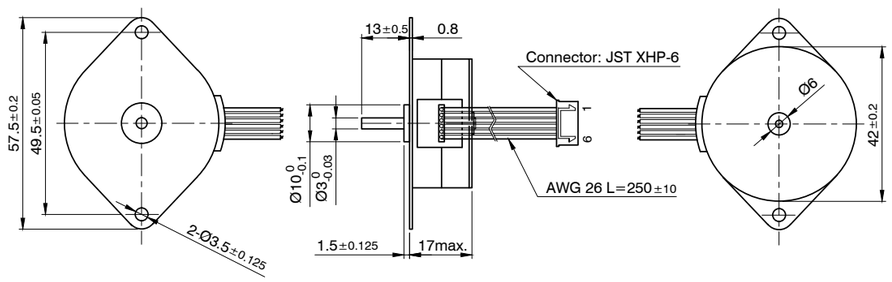


SP5575M0106

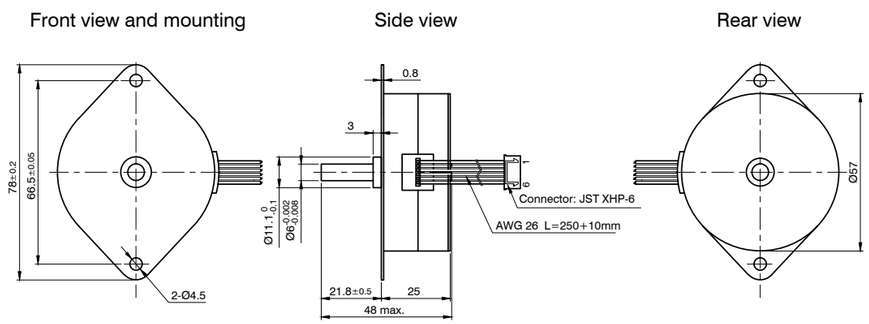


SP5575M0604

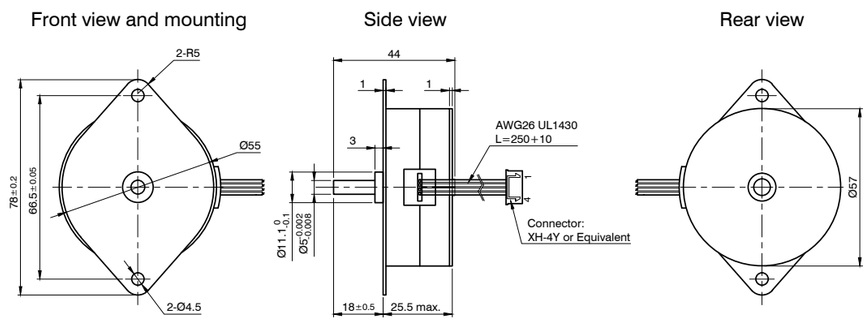








尺寸图（单位MM）

SPG1518M

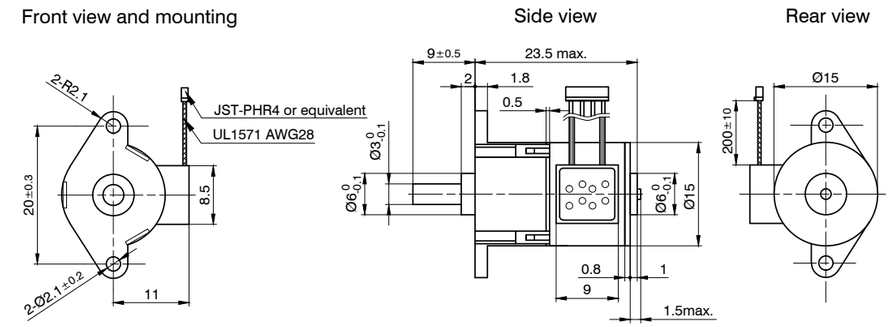

## 力矩曲线

### SP1018M0204-A

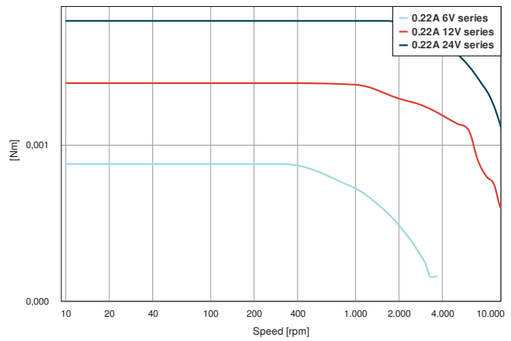


### SP1518M0104-A

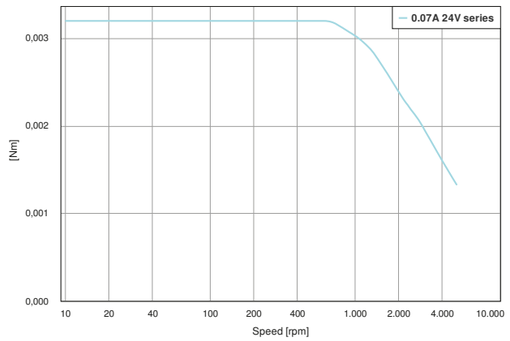


### SP1518M0204-A

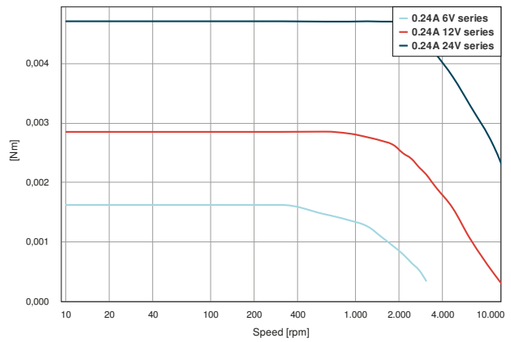


### SP2018M0506-A

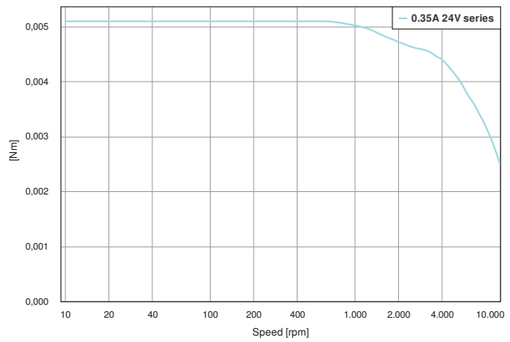


### SP2515M0406-A

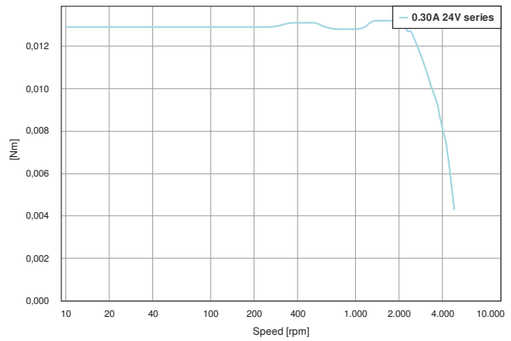


### SP2575M0206-A

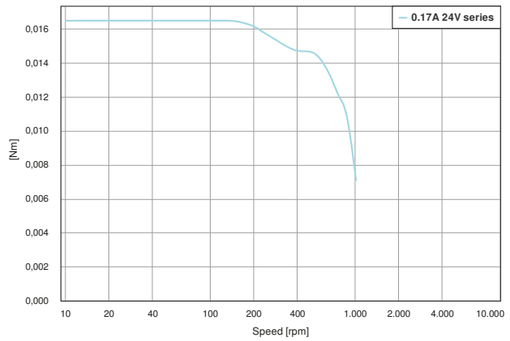








## 力矩曲线

### SP2575M0506-A

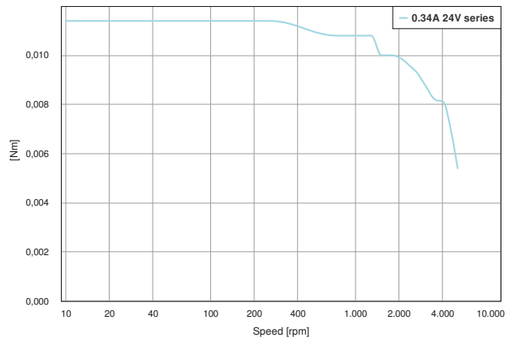


### SP2575M0704-A

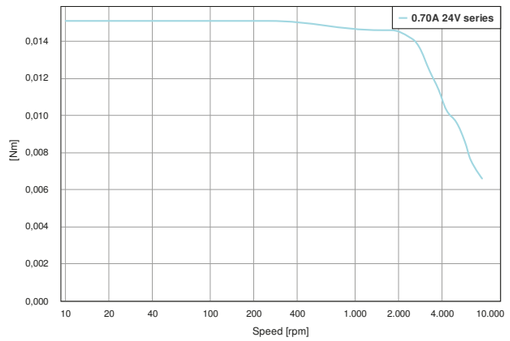


### SP3575S0506-A

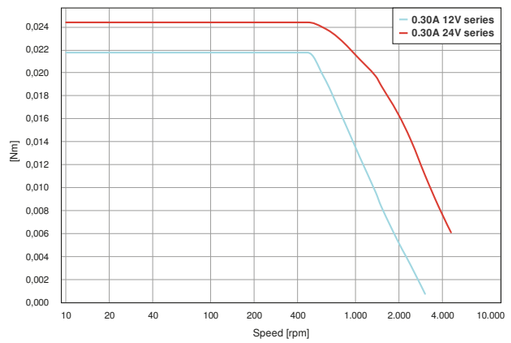


### SP3575M0906-A

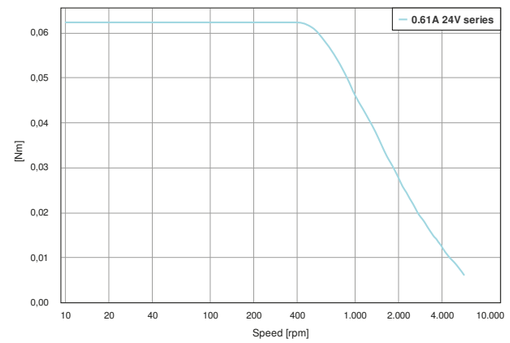


### SP4275S0606-A

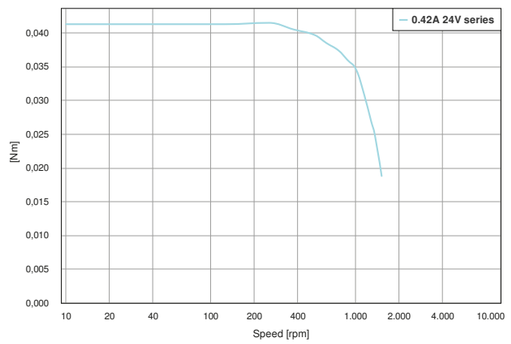


### SP4275M0806-A

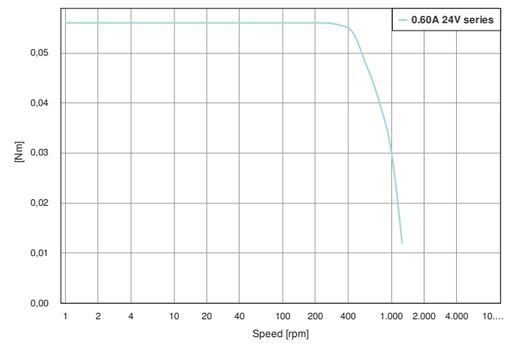

## 力矩曲线

SP5575M0106-A

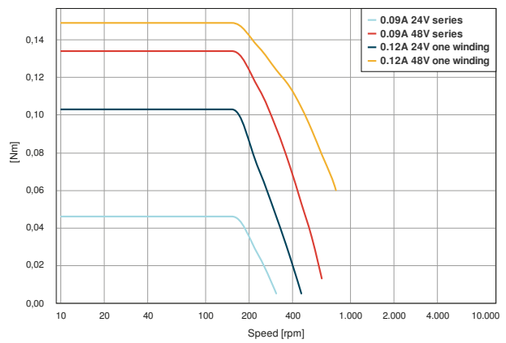

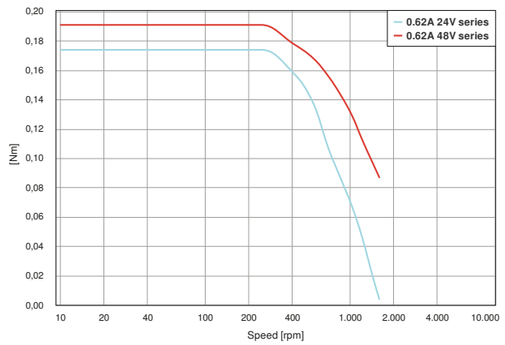
SP5575M0604-A